	400S	460SJ
Altura de trabajo	14.36 m	16.09 m
Altura de la plataforma	12.19 m	14.02 m
Alcance horizontal	10.13 m	12.07 m
Alcance de trabajo*	10.78 m*	12.72 m*
Giro (continuo)	360°	360°
Capacidad de la plataforma - Restringida	450 kg	N/A
Capacidad de la plataforma - Sin restricción	270 kg	270 kg
Giro de plataforma (hidráulico)	180°	180°
Plumín - Longitud total	—	1.83 m
Plumín - Grado de articulación	—	130° (+70°/-60°)
A. Tamaño de la plataforma	0.91 m x 1.83 m	0.91 m x 1.83 m
B. Anchura total	2.31 m	2.31 m
C. Giro de cola (en condiciones de trabajo)	0.86 m	0.86 m
D. Altura recogida	2.47 m	2.47 m
E. Longitud recogida	7.57 m	8.91 m
F. Distancia entre ejes	2.37 m	2.37 m
G. Distancia al suelo	0.30 m	0.30 m
Peso de la máquina [1]	6,680 kg	7,975 kg
Máxima presión sobre el suelo	4.08 kg/cm²	4.85 kg/cm²
Carga máxima de las ruedas	3,266 kg	4,082 kg
Velocidad de traslación 4WD	7.2 km/h	7.2 km/h
Pendiente superable 4WD	45%	45%
Ruedas	12 x 16,5 Rellenas de espuma	12 x 16,5 Rellenas de espuma
Oscilación del eje (opcional)	0.20 m	0.20 m
Radio de giro - Interno	2.0 m	2.0 m
Radio de giro - Externo	4.84 m	4.84 m
Motor diésel Deutz D2.3 L3	36.4 kW	36.4 kW
Capacidad del depósito de combustible	83 L	83 L
Sistema hidráulico	136 L	136 L
Alimentación auxiliar	12V CC	12V CC

* El alcance de trabajo es el alcance horizontal más 65 cm.
[1] Algunas opciones o criterios de países pueden incrementar el peso y/o las dimensiones.

©2018, JLG Industries, Inc.

Plataformas elevadoras telescópicas

Modelo 400S JLG

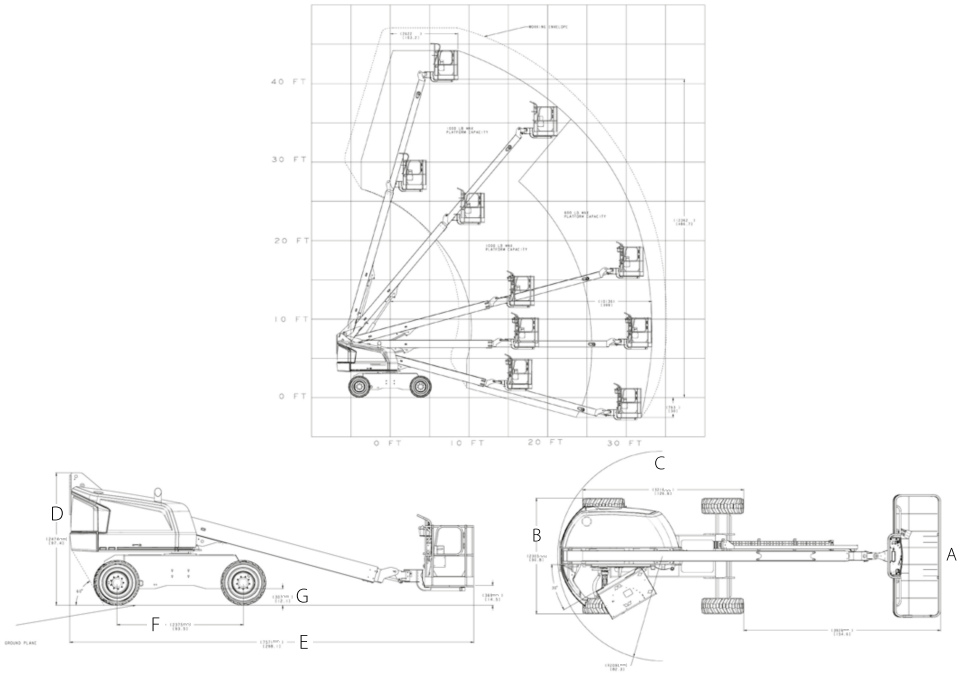

Modelo 460SJ JLG

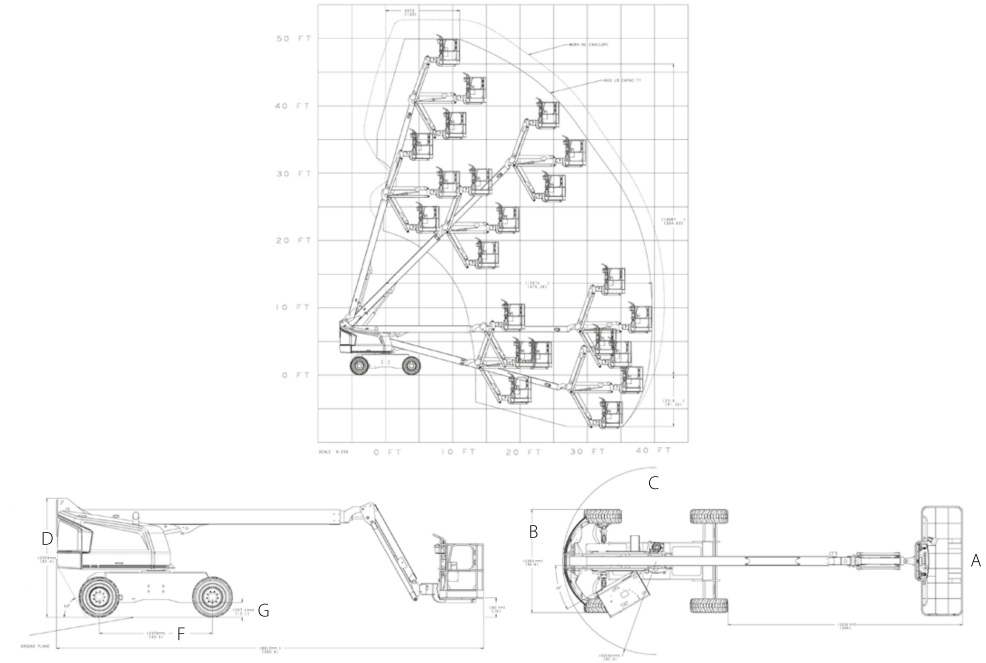

©2018, JLG Industries, Inc.

	600S	660SJ
Altura de trabajo	20.19 m	22.02 m
Altura de la plataforma	18.19 m	20.02 m
Alcance horizontal	15.29 m	17.40 m
Alcance de trabajo*	15.94 m*	18.05 m*
Giro (continuo)	360°	360°
Capacidad de la plataforma - Sin restricción	270 kg	270 kg
Platform Capacity – Restricted	455 kg	340 kg
Giro de plataforma (hidráulico)	160°	180°
Plumín - Longitud total	—	1.83 m
Plumín - Grado de articulación	—	130° (+70°/-60°)
A. Tamaño de la plataforma	0.91 m x 1.83 m	0.91 m x 1.83 m
B. Anchura total	2.48 m	2.48 m
C. Giro de cola (en condiciones de trabajo)	1.22 m	1.22 m
D. Altura recogida	2.50 m	2.50 m
E. Longitud total	8.71 m	10.79 m
G. Distancia entre ejes	2.51 m	2.51 m
H. Distancia al suelo	0.29 m	0.29 m
Peso de la máquina [1]	9,819 kg	11,603 kg
Máxima presión sobre el suelo	5.84 kg/cm²	6.07 kg/cm²
Carga máxima de las ruedas	5,788 kg	6,677 kg
Velocidad de traslación 4 x 4 x 2	6.3 km/h	6.3 km/h
Pendiente superable 4 x 4 x 2	45%	45%
Ruedas	355/55D625 Rellenas de espuma	355/55D625 Rellenas de espuma
Oscilación del eje (opcional)	0.20 m	0.20 m
Radio de giro - Interno 2WS	2.92 m	2.92 m
Radio de giro - Interno 4WS	1.61 m	1.61 m
Radio de giro - Externo 2WS	5.96 m	5.96 m
Radio de giro - Externo 4WS	3.87 m	3.87 m
Motor diésel Deutz D2011L04	36.4 kW	36.4 kW
Capacidad del depósito de combustible	117 L	117 L
Sistema hidráulico	129 L	129 L
Alimentación auxiliar	12V CC	12V CC

* El alcance de trabajo es el alcance horizontal más 65 cm.
[1] Algunas opciones o criterios de países pueden incrementar el peso y/o las dimensiones.

©2018, JLG Industries, Inc.

Plataformas elevadoras telescópicas

Modelo 600S JLG

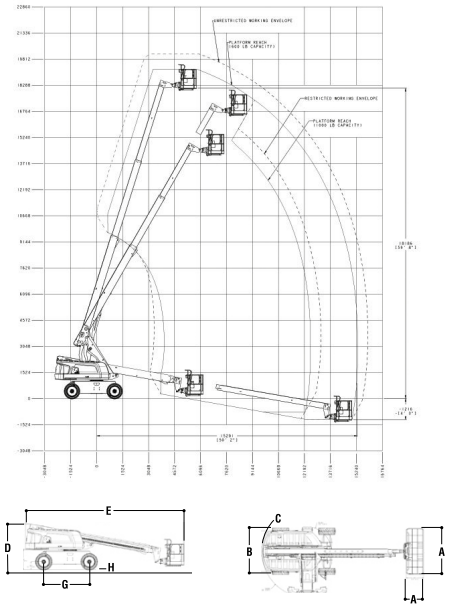

Modelo 660SJ JLG

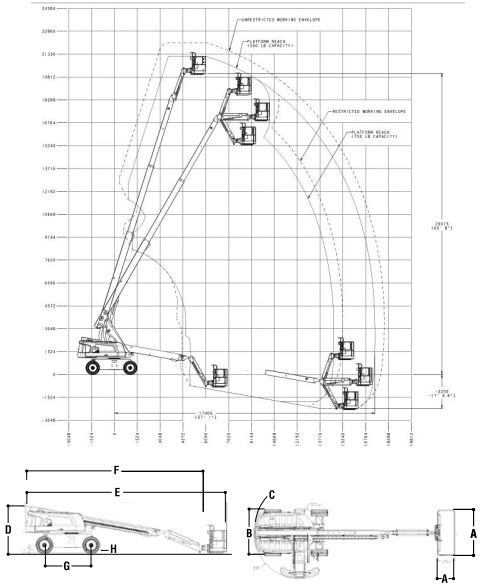

©2018, JLG Industries, Inc.

	800S	860SJ
Altura de trabajo	26.38 m	28.21 m
Altura de la plataforma	24.38 m	26.21 m
Alcance horizontal	21.64 m	22.86 m
Alcance de trabajo*	22.29 m*	23.51 m*
Giro (continuo)	360°	360°
Capacidad de la plataforma - Sin restricción	230 kg	230 kg
Giro de plataforma (hidráulico)	180°	180°
Plumín - Longitud total	—	1.83 m
Plumín - Grado de articulación	—	130° (+70°/-60°)
A. Tamaño de la plataforma	0.91 m x 2.44 m	0.91 m x 2.44 m
B. Anchura total	2.49 m	2.49 m
C. Giro de cola (en condiciones de trabajo)	1.42 m	1.42 m
D. Altura recogida	3.02 m	3.05 m
E. Longitud recogida	11.35 m	12.19 m
F. Distancia entre ejes	3.05 m	3.05 m
G. Distancia al suelo	0.28 m	0.28 m
Peso de la máquina [1]	15,800 kg	17,200 kg
Máxima presión sobre el suelo	5.6 kg/cm²	6.5 kg/cm²
Velocidad de traslación 2WD	5.6 km/h	5.6 km/h
Velocidad de traslación 4WD	5.6 km/h	5.6 km/h
Pendiente superable 2WD	30%	30%
Pendiente superable 4WD	45%	45%
Ruedas	18 - 625 Rellenas de espuma	18 - 625 Rellenas de espuma
Oscilación del eje	0.20 m	0.20 m
Radio de giro - Interno	3.81 m	3.81 m
Radio de giro - Externo	6.02 m	6.02 m
Motor diésel - Deutz TD 2.9 L4	50 kW	50 kW
Capacidad del depósito de combustible	117 L	117 L
Sistema hidráulico	235 L	235 L
Alimentación auxiliar	12V CC	12V CC

* El alcance de trabajo es el alcance horizontal más 65 cm.
[1] Algunas opciones o criterios de países pueden incrementar el peso y/o las dimensiones.

©2018, JLG Industries, Inc.

Plataformas elevadoras telescópicas

Modelo 800S JLG

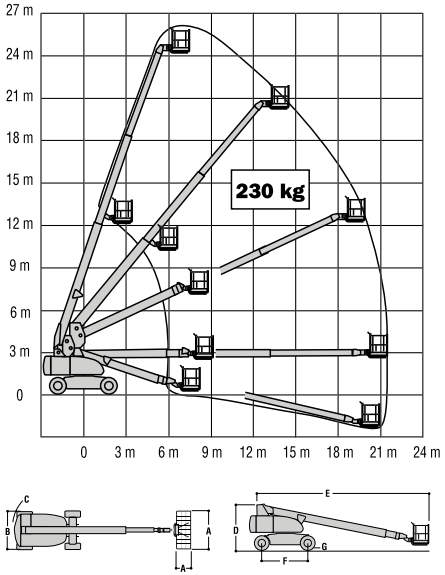

Modelo 860SJ JLG

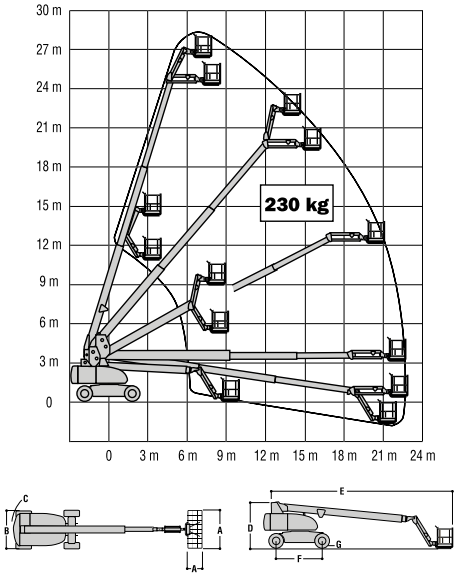

©2018, JLG Industries, Inc.

	1200SJP	1350SJP	1500SJ
Altura de trabajo	38.73 m	43.30 m	47.72 m
Altura de la plataforma	36.73 m	41.30 m	45.72 m
Alcance horizontal	22.86 m	24.38 m	24.38 m
Alcance de trabajo*	23.51 m*	25.03 m*	25.03 m*
Giro (continuo)	360°	360°	360°
Capacidad de la plataforma - Restringida	450 kg	450 kg	450 kg
Capacidad de la plataforma - Sin restricción	230 kg	230 kg	230 kg
Giro de plataforma (hidráulico)	180°	180°	180°
Plumín - Longitud total	2.44 m	2.44 m	—
Plumín - Brazo telescópico: retraído	—	—	4.62 m
Plumín - Brazo telescópico: extendido	—	—	7.62 m
Plumín - Grado de articulación	130° vertical (+75°/-55°)	130° vertical (+75°/-55°)	120° vertical (+75°/-45°)
JibPLUS® - Grado de articulación	180° horizontal	180° horizontal	—
A. Tamaño de la plataforma	0.91 m x 2.44 m	0.91 m x 2.44 m	0.91 m x 2.44 m
B. Anchura total (ejes retraídos)	2.49 m	2.49 m	2.49 m
Anchura total (ejes extendidos)	3.81 m	3.81 m	3.81 m
C. Giro de cola (en condiciones de trabajo)	1.68 m	1.68 m	1.68 m
D. Altura recogida	3.05 m	3.05 m	3.05 m
E. Longitud recogida	13.67 m	14.89 m	18.82 m
Longitud de transporte	10.64 m	11.86 m	13.11 m
F. Distancia entre ejes	3.81 m	3.81 m	3.81 m
Distancia al suelo	0.30 m	0.30 m	0.30 m
Peso de la máquina [1]	18,500 kg	20,400 kg	22,000 kg
Máxima presión sobre el suelo	7.03 kg/cm²	7.52 kg/cm²	7.95 kg/cm²
Velocidad de traslación	5.2 km/h	5.2 km/h	4.8 km/h
Pendiente superable	45%	45%	40%
Ruedas (rellenas de espuma)	445/50D710	445/50D710	445/50D710
Oscilación del eje	0.30 m	0.30 m	0.30 m
Radio de giro - Interno (ejes retraídos)	4.39 m	4.39 m	4.39 m
Radio de giro - Interno (ejes extendidos)	2.44 m	2.44 m	2.44 m
Radio de giro - Externo (ejes retraídos)	6.86 m	6.86 m	6.86 m
Radio de giro - Externo (ejes extendidos)	5.89 m	5.89 m	5.89 m
Motor diésel - Deutz TCD2.9 L4	55.4 kW	55.4 kW	55.4 kW
Capacidad del depósito de combustible	117 L	117 L	117 L
Sistema hidráulico	250 L	250 L	250 L
Alimentación auxiliar	12V CC	12V CC	12V CC

* El alcance de trabajo es el alcance horizontal más 65 cm.
[1] Algunas opciones o criterios de países pueden incrementar el peso y/o las dimensiones.

©2018, JLG Industries, Inc.

Plataformas elevadoras telescópicas

Modelo 1200SJP JLG

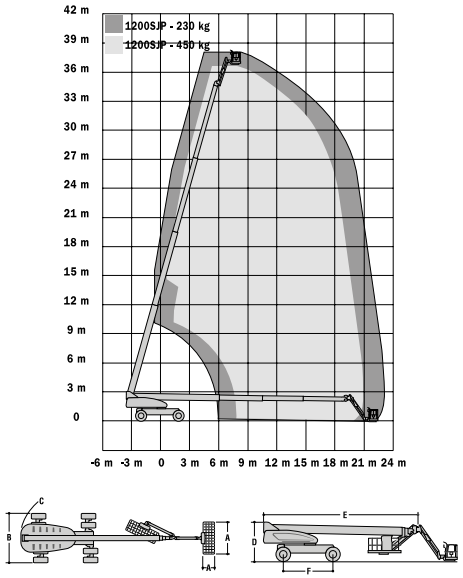

Modelo 1350SJP JLG

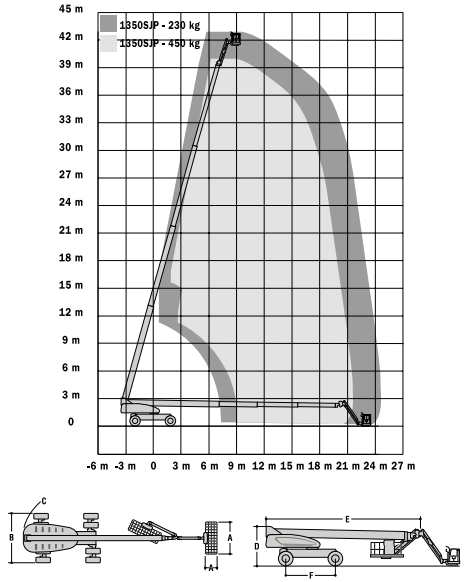

Modelo 1500SJ JLG

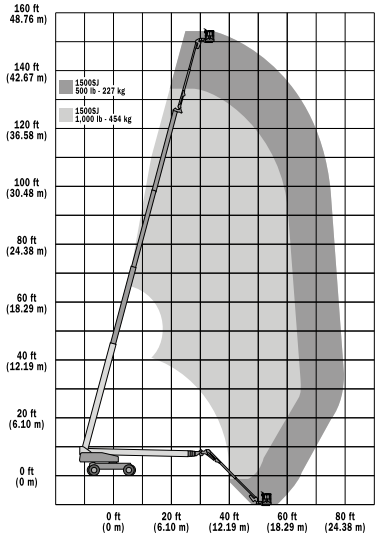

©2018, JLG Industries, Inc.

	1850SJ
Altura de trabajo	58.56 m
Altura de la plataforma	56.56 m
Alcance horizontal	24.38 m
Alcance de trabajo*	25.03 m*
Giro (continuo)	360°
Capacidad de la plataforma - Restringida	450 kg
Capacidad de la plataforma - Sin restricción	230 kg
Giro de plataforma (hidráulico)	173°
Plumín - Longitud total	—
Plumín - Brazo telescópico: retraído	3.96 m
Plumín - Brazo telescópico: extendido	6.10 m
Plumín - Grado de articulación	120° vertical (+75°/-45°)
A. Tamaño de la plataforma	0.91 m x 2.44 m
B. Anchura total (ejes retraídos)	2.49 m
Anchura total (ejes extendidos)	5.03 m
C. Giro de cola (en condiciones de trabajo)	2.31 m
D. Altura recogida	3.05 m
E. Longitud recogida	19.46 m
Longitud de transporte	14.58 m
F. Distancia entre ejes (ejes extendidos)	4.57 m
Distancia al suelo	0.41 m
Peso de la máquina [1]	27,360 kg
Máxima presión sobre el suelo	8.41 kg/cm²
Velocidad de traslación	4.5 km/h
Pendiente superable	40%
Ruedas	445/50D710 Rellenas de espuma
Radio de giro - Interno (ejes retraídos)	7.11 m
Radio de giro - Interno (ejes extendidos)	2.31 m
Radio de giro - Externo (ejes retraídos)	9.52 m
Radio de giro - Externo (ejes extendidos)	6.60 m
Motor diésel - Deutz TCD 3.6 L4	74.4 kW
Capacidad del depósito de combustible	200 L
Sistema hidráulico	284 L
Alimentación auxiliar	12V CC

* El alcance de trabajo es el alcance horizontal más 65 cm.
[1] Algunas opciones o criterios de países pueden incrementar el peso y/o las dimensiones.

©2018, JLG Industries, Inc.

Plataformas elevadoras telescópicas

Modelo 1850SJ JLG

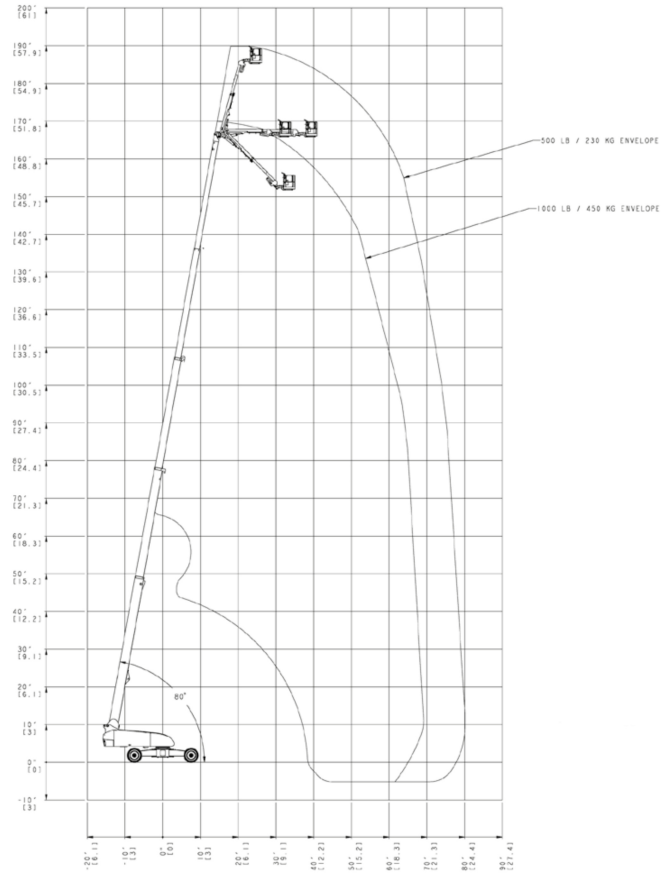

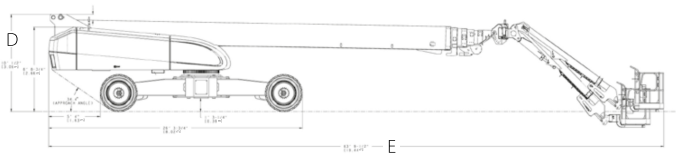

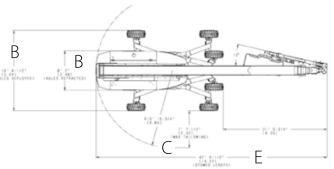

©2018, JLG Industries, Inc.

Plataformas elevadoras telescópicas

	400S	460SJ
Plataforma		
Plataforma de acceso bajo 0.91 m x 1.83 m	●	●
Plataforma de acceso bajo 0.91 m x 2.44 m	○	○
Entrada lateral con barandilla con barra abatible	●	●
Entrada lateral con puerta abatible hacia adentro	○	○
Operatividad simultánea de varias funciones	●	●
Control de la palanca de traslación totalmente proporcional con botón de dirección para el pulgar integrado	●	●
Control de la plataforma principal y de la palanca de giro totalmente proporcional	●	●
Control con diversas velocidades para brazo telescópico y giro de la plataforma	●	●
Velocidad de desplazamiento lenta seleccionable en las funciones de dirección/elevación y giro	●	●
Plumín articulado 1.83 m	—	●
Sistema de giro propulsado de la plataforma de 180º	●	●
Panel luminoso de estado de la plataforma [1]	●	●
Sistema detector de carga	●	●
Cable CA hacia la plataforma	●	●
Tubo de aire de 13 mm hacia la plataforma	○	○
Motor y transmisión		
Motor diésel Deutz D2.3 L3 (36.4 kW)	●	●
Sistema de advertencia/apagado en caso de peligro del motor [2]	●	●
Cubiertas giratorias Dura Tough	●	●
Bandeja extraíble del motor	●	●
Silenciador con protección de chispas	○	○
Control ADE® - Sistema electrónico de diseño avanzado	●	●
Transmisión impulsora hidrostática	●	●
Tracción a las 4 ruedas	●	●
Bocina	●	●
Equipo funcionales y accesorios		
Luz y alarma de pendiente a 5 grados	●	●
Ruedas con banda de rodadura rellenas de espuma 12 x 16,5	●	●
Ruedas rellenas de espuma que no dejan huella 12 x 16,5	○	○
Ruedas con banda de rodadura rellenas de espuma 14 x 17,5	○	○
Eje delantero oscilante	○	○
Orejetas de elevación/anclaje	●	●
Generador integrado 4.000 W	○	○
Generador integrado pack SkyPower® 7.500 W	○	○
Soldadora en la plataforma pack SkyWelder® 250 [3]	○	○
Pack Nite-Bright® [4]	○	○
Horómetro	●	●
Interruptor de selección de control en tierra con bloqueo	●	●
Pack remolque	○	○
Alarma de movimiento	○	○
Pack iluminación [5]	○	○
Luces de trabajo de la plataforma	○	○
Faros delanteros y traseros	○	○
Baliza con intermitente ámbar	○	○
Enchufes y tomas de corriente	○	○
Kit para entornos hostiles [6]	○	○
Enfriador de aceite hidráulico	○	○
Silenciador de escape catalítico	○	○
Skyguard con baliza	○	○
Skyguard sin baliza	○	○
Sistema de detección de proximidad de la plataforma Soft Touch 0.91 m x 1.83 m	○	○
Sistema de detección de proximidad de la plataforma Soft Touch 0.91 m x 2.44 m	○	○
Bandeja de herramientas de la plataforma	●	●
Bandeja de almacenamiento esquinada	○	○
Sistema de alimentación auxiliar 12V-CC	●	●

Estándar ● Opcional ○ No disponible —

[1] Indicadores luminosos en la consola de mandos de la plataforma que avisan de peligros del sistema, poco combustible, luz de pendiente y del estado del conmutador de pedal.
[2] Alarmas de baja presión de aceite y temperatura elevada del líquido de refrigeración con apagado activado/desactivado por el analizador.
[3] Disponible cuando está integrado con el pack SkyPower®.
[4] Consta de seis luces de 40 W, cuatro luces montadas giratorias y dos luces montadas en la plataforma.
[5] Incluye luces de trabajo montadas en la plataforma y faros delanteros y traseros.
[6] Incluye cubierta de consola, limpiador del brazo y cilindro de fuelle.

©2018, JLG Industries, Inc.
©2018, JLG Industries, Inc.

Plataformas elevadoras telescópicas

	600S	660SJ
Plataforma		
Plataforma de acceso bajo 0.91 m x 1.83 m	●	●
Plataforma de acceso bajo 0.91 m x 2.44 m	○	○
Entrada lateral con barandilla con barra abatible	●	●
Entrada lateral con puerta abatible hacia adentro	○	○
Operatividad simultánea de varias funciones	●	●
Control de la palanca de traslación totalmente proporcional con botón de dirección para el pulgar integrado	●	●
Control de la plataforma principal y de la palanca de giro totalmente proporcional	●	●
Control con diversas velocidades para brazo telescópico y giro de la plataforma	●	●
Velocidad de desplazamiento lenta seleccionable en las funciones de dirección/elevación y giro	●	●
Plumín articulado 1.83 m	—	●
Sistema de giro propulsado de la plataforma de 160º	●	—
Sistema de giro propulsado de la plataforma de 180º	—	●
Panel luminoso de estado de la plataforma [1]	●	●
Sistema detector de carga	●	●
Cable CA hacia la plataforma	●	●
Tubo de aire de 13 mm hacia la plataforma	○	○
Motor y transmisión		
Motor diésel Deutz D2011L04 (36.4 kW)	●	●
Sistema de advertencia/apagado en caso de peligro del motor [2]	●	●
Cubiertas con apertura en ala de gaviota	●	●
Cubiertas de chapa metálica	—	—
Bandeja extraíble del motor	●	●
Silenciador con protección de chispas	○	○
Control ADE® - Sistema electrónico de diseño avanzado	●	●
Transmisión impulsora hidrostática	●	●
Tracción a las 4 ruedas	●	●
Dirección en las 4 ruedas/Dirección en las 2 ruedas/Dirección en diagonal	○	○
Bocina	●	●
Equipo funcionales y accesorios		
Luz y alarma de pendiente a 3 grados	●	●
Ruedas con banda de rodadura rellenas de espuma 39 x 15-22.5	●	●
Ruedas rellenas de espuma que no dejan huella 15 x 19,5	○	○
Eje delantero oscilante	●	●
Orejetas de elevación/anclaje	●	●
Generador integrado 4.000 W	○	○
Generador integrado pack SkyPower® 7.500 W	○	○
Soldadora en la plataforma pack SkyWelder® 250 [3]	○	○
Pack Nite-Bright® [4]	○	○
Horómetro	●	●
Interruptor de selección de control en tierra con bloqueo	●	●
Pack remolque	○	○
Alarma de movimiento	○	○
Pack iluminación [5]	○	○
Luces de trabajo de la plataforma	○	○
Faros delanteros y traseros	○	○
Baliza con intermitente ámbar	○	○
Enchufes y tomas de corriente	○	○
Kit para entornos hostiles [6]	○	○
Enfriador de aceite hidráulico	○	○
Silenciador de escape catalítico	○	○
Skyguard con baliza	○	○
Skyguard sin baliza	○	○
Sistema de detección de proximidad de la plataforma Soft Touch 0.91 m x 1.83 m	○	○
Sistema de detección de proximidad de la plataforma Soft Touch 0.91 m x 2.44 m	○	○
Bandeja de herramientas de la plataforma	●	●
Bandeja de almacenamiento esquinada	○	○
Sistema de alimentación auxiliar 12V-CC	●	●

Estándar ● Opcional ○ No disponible —

[1] Indicadores luminosos en la consola de mandos de la plataforma que avisan de peligros del sistema, poco combustible, luz de pendiente y del estado del conmutador de pedal.
[2] Alarmas de baja presión de aceite y temperatura elevada del líquido de refrigeración con apagado activado/desactivado por el analizador.
[3] Disponible cuando está integrado con el pack SkyPower®.
[4] Consta de seis luces de 40 W, cuatro luces montadas giratorias y dos luces montadas en la plataforma.
[5] Incluye luces de trabajo montadas en la plataforma y faros delanteros y traseros.
[6] Incluye cubierta de consola, limpiador del brazo y cilindro de fuelle.

©2018, JLG Industries, Inc.
©2018, JLG Industries, Inc.

	800S	860SJ
Plataforma		
Plataforma de acceso bajo 0.91 m x 1.83 m	○	○
Plataforma de acceso bajo 0.91 m x 2.44 m	●	●
Entrada lateral con barandilla con barra abatible	●	●
Entrada lateral con puerta abatible hacia adentro	○	○
Operatividad simultánea de varias funciones	●	●
Control de la palanca de traslación totalmente proporcional con botón de dirección para el pulgar integrado	●	●
Control de la plataforma principal y de la palanca de giro totalmente proporcional	●	●
Control con diversas velocidades para brazo telescópico y giro de la plataforma	●	●
Velocidad de desplazamiento lenta seleccionable en las funciones de dirección/elevación y giro	●	●
Plumín articulado 1.83 m	—	●
Sistema de giro propulsado de la plataforma de 180º	●	●
Panel luminoso de estado de la plataforma [1]	●	●
Sistema detector de carga	●	●
Cable CA hacia la plataforma	●	●
Tubo de aire de 13 mm hacia la plataforma	○	○
Motor y transmisión		
Motor diésel Deutz TD 2.9 L4 (50 kW)	●	●
Sistema de advertencia/apagado en caso de peligro del motor [2]	●	●
Cubiertas con apertura en ala de gaviota	●	●
Cubiertas de chapa metálica	○	○
Bandeja extraíble del motor	●	●
Silenciador con protección de chispas	○	○
Control ADE® - Sistema electrónico de diseño avanzado	●	●
Transmisión impulsora hidrostática	●	●
Tracción a las 4 ruedas	○	○
Bocina	●	●
Equipo funcionales y accesorios		
Luz y alarma de pendiente a 4 grados	●	●
Ruedas con banda de rodadura rellenas de espuma 18-625	●	●
Eje delantero oscilante	○	○
Chasis de ancho fijo (extensión de ejes no obligatoria)	●	●
Bomba de funcionamiento del brazo con sensor de carga	●	●
Orejetas de elevación/anclaje	●	●
Generador integrado 4.000 W	○	○
Generador integrado pack SkyPower® 7.500 W	○	○
Soldadora en la plataforma pack SkyWelder® 250 [3]	○	○
Pack Nite-Bright® [4]	○	○
Horómetro	●	●
Interruptor de selección de control en tierra con bloqueo	●	●
Alarma de movimiento	○	○
Pack iluminación [5]	○	○
Luces de trabajo de la plataforma	○	○
Faros delanteros y traseros	○	○
Baliza con intermitente ámbar	○	○
Enchufes y tomas de corriente	○	○
Kit para entornos hostiles [6]	○	○
Enfriador de aceite hidráulico	○	○
Silenciador de escape catalítico	●	●
Skyguard con baliza	○	○
Skyguard sin baliza	○	○
Bandeja de herramientas de la plataforma	●	●
Bandeja de almacenamiento esquinada	○	○
Sistema de alimentación auxiliar 12V-CC	●	●

Estándar ● Opcional ○ No disponible —

[1] Indicadores luminosos en la consola de mandos de la plataforma que avisan de peligros del sistema, poco combustible, luz de pendiente y del estado del conmutador de pedal.
[2] Alarmas de baja presión de aceite y temperatura elevada del líquido de refrigeración con apagado activado/desactivado por el analizador.
[3] Disponible cuando está integrado con el pack SkyPower®.
[4] Consta de seis luces de 40 W, cuatro luces montadas giratorias y dos luces montadas en la plataforma.
[5] Incluye luces de trabajo montadas en la plataforma y faros delanteros y traseros.
[6] Incluye cubierta de consola, limpiador del brazo y cilindro de fuelle.

©2018, JLG Industries, Inc.

Plataformas elevadoras telescópicas

	1200SJP	1350SJP	1500SJ
Plataforma			
Plataforma de acceso bajo 0.91 m x 1.83 m	○	○	○
Plataforma de acceso bajo 0.91 m x 2.44 m	●	●	●
Entrada lateral con barandilla con barra abatible	●	●	●
Entrada lateral con puerta abatible hacia adentro	○	○	○
Operatividad simultánea de varias funciones	●	●	●
Control de la palanca de traslación totalmente proporcional con botón de dirección para el pulgar integrado	●	●	●
Control de la plataforma principal y de la palanca de giro totalmente proporcional	●	●	●
Control de velocidad variable para brazo telescópico y giro de la plataforma	●	●	●
Plumín articulado 2.44 m	●	●	—
JibPLUS® con plumín cuadridireccional, incluido movimiento horizontal de 180º	●	●	—
Plumín telescópico 4.6 m a 7.6 m	—	—	●
Recogida lateral motorizada en el plumín	●	●	●
Sistema de giro motorizado de la plataforma de 180º	●	●	●
Panel luminoso de estado de la plataforma [1]	●	●	●
Sistema detector de carga	●	●	●
Cable CA hacia la plataforma	●	●	●
Tubo de aire de 13 mm hacia la plataforma	○	○	○
Motor y transmisión			
Motor diésel Deutz TCD2.9 L4 (55.4 kW)	●	●	●
Sistema de advertencia/apagado en caso de peligro del motor [2]	○	○	○
Cubiertas con apertura en ala de gaviota	●	●	●
Bandeja extraíble del motor	●	●	●
Silenciador con protección de chispas	●	●	●
Control ADE® (Sistema electrónico de diseño avanzado)	●	●	●
Accionamiento de giro ajustable	●	●	●
Transmisión hidrostática	●	●	●
Tracción a las 4 ruedas	●	●	●
Dirección en las 4 ruedas/Dirección en las 2 ruedas/Dirección en diagonal	●	●	●
Bocina	●	●	●
Equipo funcionales y accesorios			
Capacidad doble de la plataforma seleccionable (230 kg/450 kg)	●	●	●
Ejes extensibles extraíbles	●	●	●
Luz y alarma de pendiente a 5 grados	●	●	—
Luz y alarma de pendiente a 4 grados	—	—	●
Ruedas con banda de rodadura rellenas de espuma 445/50D710	●	●	●
Eje delantero oscilante	●	●	●
Orejetas de elevación/anclaje	●	●	●
Generador integrado 4.000 W	○	○	—
Generador integrado pack SkyPower® 7.500 W	○	○	○
Soldadora en la plataforma pack SkyWelder® 250 [3]	○	○	○
Bandeja del panel y cristal pack SkyGlazier®	○	○	○
Pack Nite-Bright® [4]	○	○	○
Horómetro	●	●	●
Interruptor de selección de control en tierra con bloqueo	●	●	●
Sistema hidráulico de detección de carga	●	●	●
Alarma de movimiento	○	○	○
Pack iluminación [5]	○	○	○
Luces de trabajo de la plataforma	○	○	○
Faros delanteros y traseros	○	○	○
Baliza con intermitente ámbar	○	○	○
Enchufes y tomas de corriente	○	○	○
Kit para entornos hostiles [6]	○	○	○
Enfriador de aceite hidráulico	○	○	○
Silenciador de escape catalítico	●	●	●
Skyguard con baliza	○	○	○
Skyguard sin baliza	○	○	○
Sistema de detección de proximidad de la plataforma Soft Touch 0.91 m x 1.83 m	○	○	○
Sistema de detección de proximidad de la plataforma Soft Touch 0.91 m x 2.44 m	○	○	○
Bandeja de herramientas de la plataforma	●	●	●
Bandeja de almacenamiento esquinada	○	○	○
Sistema de alimentación auxiliar 12V-CC	●	●	●

Estándar ● Opcional ○ No disponible —

[1] Indicadores luminosos en la consola de mandos de la plataforma que avisan de peligros del sistema, poco combustible, luz de pendiente a 5 grados y del estado del conmutador de pedal.
[2] Alarmas de baja presión de aceite y temperatura elevada del líquido de refrigeración con apagado activado/desactivado por el analizador.
[3] Disponible cuando está integrado con el pack SkyPower®.
[4] Consta de seis luces de 40 W, cuatro luces montadas giratorias y dos luces montadas en la plataforma.
[5] Incluye luces de trabajo montadas en la plataforma y faros delanteros y traseros.
[6] Incluye cubierta de consola, limpiador del brazo y cilindro de fuelle.

©2018, JLG Industries, Inc.

	1850SJ
Plataforma	
Plataforma de acceso bajo 0.91 m x 2.44 m	●
Entrada lateral con barandilla con barra abatible	●
Entrada lateral con puerta abatible hacia adentro	○
Operatividad simultánea de varias funciones	●
Control de la palanca de traslación totalmente proporcional con botón de dirección para el pulgar integrado	●
Control de la plataforma principal y de la palanca de giro totalmente proporcional	●
Control de velocidad variable para brazo telescópico y giro de la plataforma	●
Plumín telescópico 3.96 m a 6.10 m	●
Recogida lateral propulsada en el plumín	●
Sistema de giro propulsado de la plataforma de 180º	●
Panel luminoso de estado de la plataforma [1]	●
Sistema detector de carga	●
Cable CA hacia la plataforma	●
Tubo de aire de 13 mm hacia la plataforma	○
Motor y transmisión	
Motor diésel Deutz TCD 3.6 L4 (74.4 kW)	●
Sistema de advertencia/apagado en caso de peligro del motor [2]	○
Cubiertas con apertura en ala de gaviota	●
Bandeja extraíble del motor	●
Silenciador con protección de chispas	●
Control ADE® (Sistema electrónico de diseño avanzado)	●
Accionamiento de giro ajustable	●
Transmisión hidrostática	●
Tracción a las 4 ruedas	●
Dirección en las 4 ruedas/Dirección en las 2 ruedas/Dirección en diagonal	●
Bocina	●
Equipo funcionales y accesorios	
Capacidad doble de la plataforma seleccionable (230 kg/450 kg)	●
Ejes extensibles extraíbles	●
Luz y alarma de pendiente a 4 grados	●
Ruedas con banda de rodadura rellenas de espuma 445/50D710	●
Orejetas de elevación/anclaje	●
Generador integrado pack SkyPower® 7.500 W	○
Soldadora en la plataforma pack SkyWelder® 250 [3]	○
Bandeja del panel y cristal pack SkyGlazier®	○
Pack Nite-Bright® [4]	○
Horómetro	●
Interruptor de selección de control en tierra con bloqueo	●
Sistema hidráulico de detección de carga	●
Alarma de movimiento	○
Pack iluminación [5]	○
Luces de trabajo de la plataforma	○
Faros delanteros y traseros	○
Baliza con intermitente ámbar	○
Enchufes y tomas de corriente	○
Kit para entornos hostiles [6]	○
Enfriador de aceite hidráulico	○
Silenciador de escape catalítico	●
Sistema de detección de proximidad de la plataforma Soft Touch 0.91 m x 1.83 m	○
Sistema de detección de proximidad de la plataforma Soft Touch 0.91 m x 2.44 m	○
Skyguard con baliza	○
Skyguard sin baliza	○
Bandeja de herramientas de la plataforma	●
Bandeja de almacenamiento esquinada	○
Sistema de alimentación auxiliar 12V-CC	●

Estándar ● Opcional ○ No disponible —

[1] Indicadores luminosos en la consola de mandos de la plataforma que avisan de peligros del sistema, poco combustible, luz de pendiente y del estado del conmutador de pedal.
[2] Alarmas de baja presión de aceite y temperatura elevada del líquido de refrigeración con apagado activado/desactivado por el analizador.
[3] Disponible cuando está integrado con el pack SkyPower®.
[4] Consta de seis luces de 40 W, cuatro luces montadas giratorias y dos luces montadas en la plataforma.
[5] Incluye luces de trabajo montadas en la plataforma y faros delanteros y traseros.
[6] Incluye cubierta de consola, limpiador del brazo y cilindro de fuelle.

©2018, JLG Industries, Inc.
©2018, JLG Industries, Inc.